BD-5 5_ 5.5kW / 7.5HP

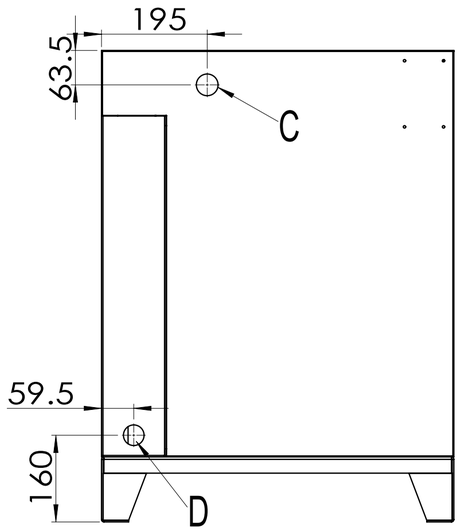

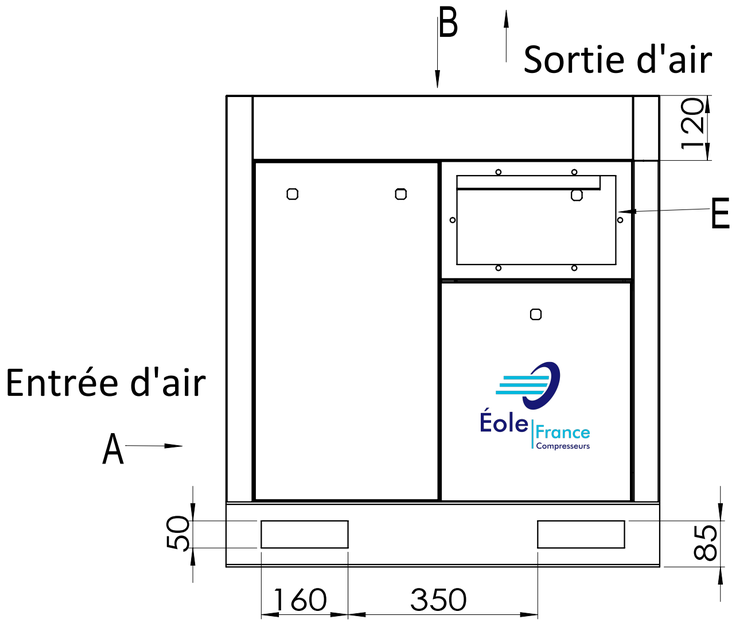

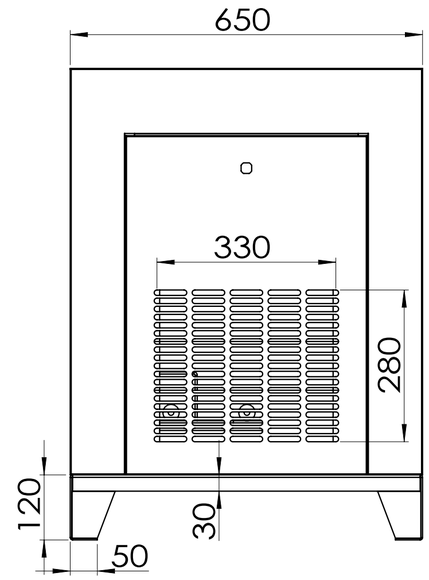

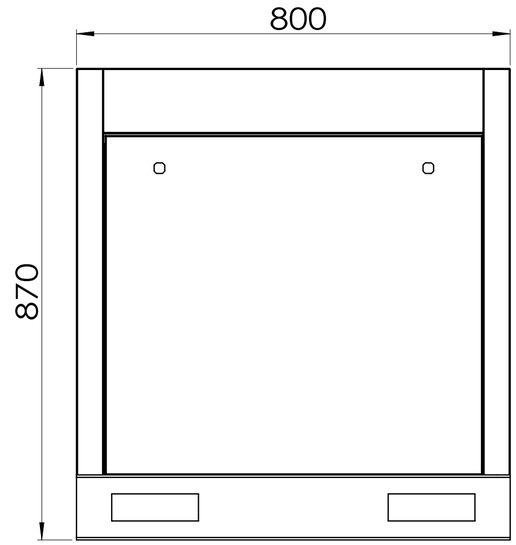

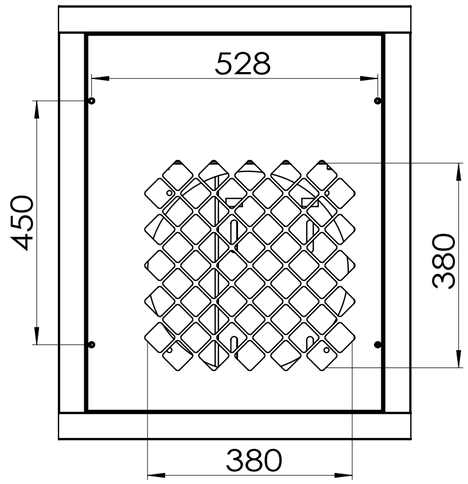

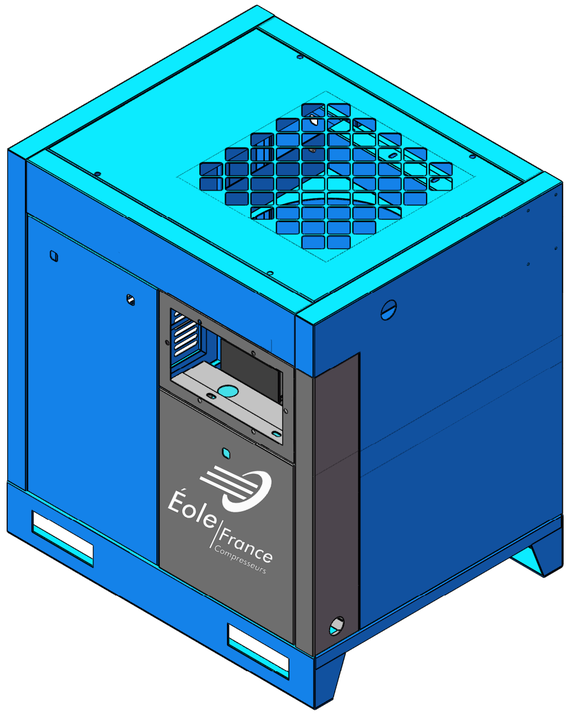

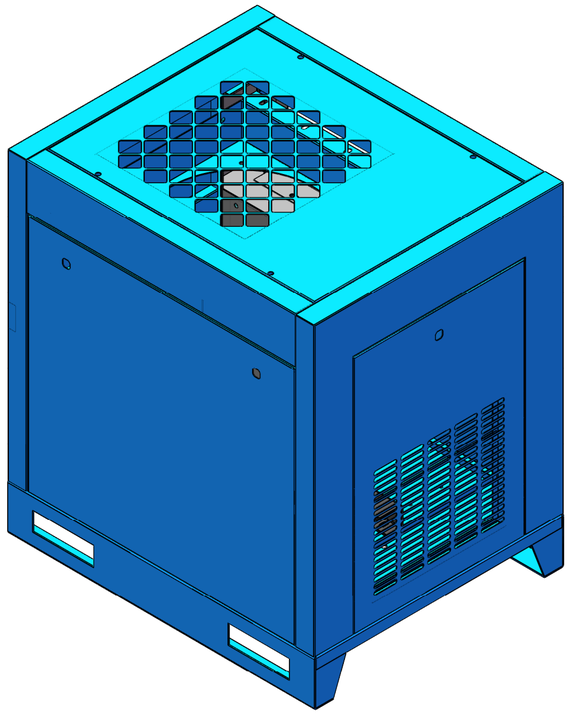

A) Entrée d'air
B) Radiateur
C) Sortie d'air comprimé 3/4"
D) Alimentation électrique
E) Contrôleur Éole 6070

ÉOLE FRANCE
Gamme BELT DRIVE

BD-55 _ 5.5kW / 7.5HP