Éole
Compresseur

LISTE DES PIÈCES
PARTS LIST

Gamme :

- **Rubis**

Ru.1 - Châssis - *Chassis*

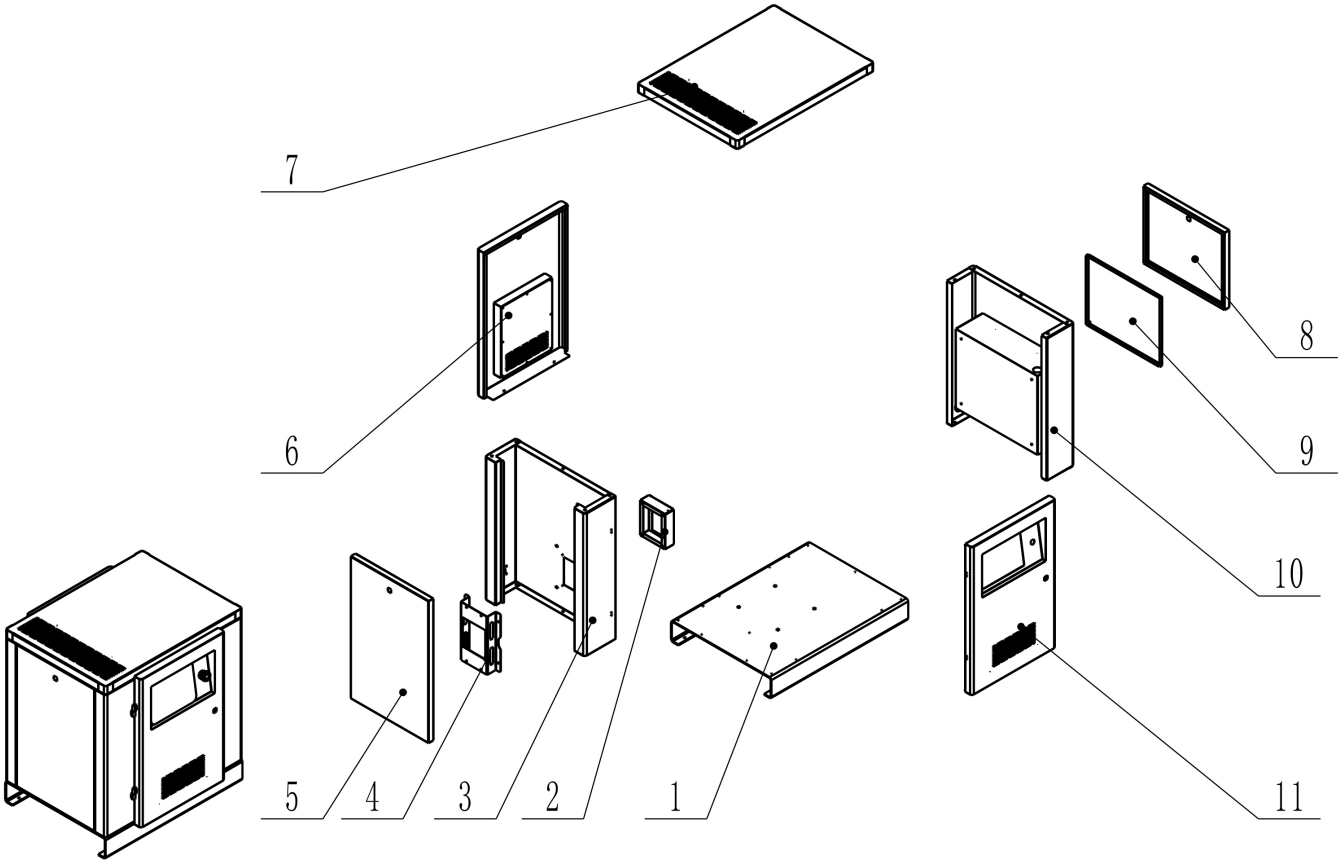

N.	Désignation	*Describe*	Qté - *Qty*
Ru.1.**1**	Chassis	*Chassis*	1
Ru.1.**2**	Hotte de ventilation	*Ventilation hood*	1
Ru.1.**3**	Panneau gauche	*Left panel*	1
Ru.1.**4**	Support radiateur	*Radiator support*	1
Ru.1.**5**	Porte gauche	*Left door*	1
Ru.1.**6**	Porte arrière	*Back door*	1
Ru.1.**7**	Capot	*hood*	1
Ru.1.**8**	Capot boitier électrique	*Electric box cover*	1
Ru.1.**9**	Platine	*Platinum*	1
Ru.1.**10**	Panneau droit	*Right panel*	1
Ru.1.**11**	Porte avant	*Front door*	1

Ru.2 - moteur et tête de compression - *Motor and host parts*

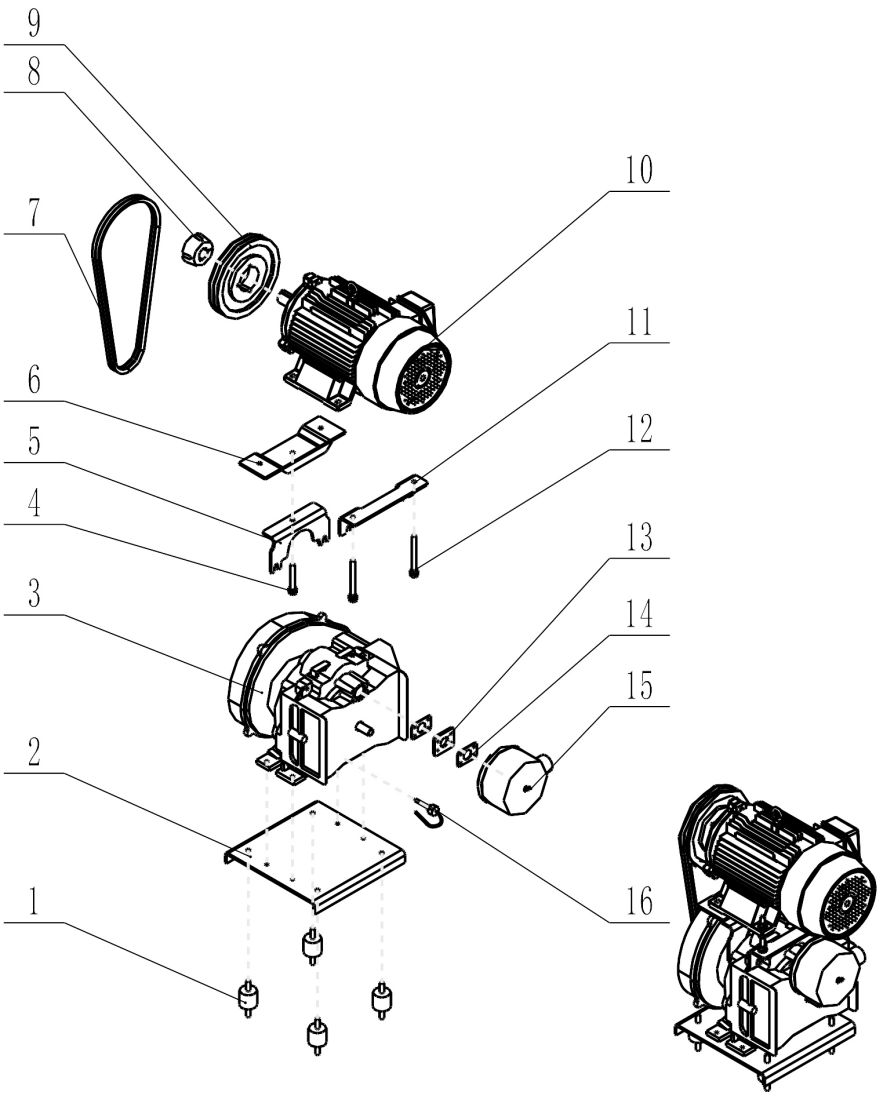

N.	Désignation	*Describe*	Qté - *Qty*
Ru.2.**1**	Silent block	*Silent block*	4
Ru.2.**2**	Platine moteur principal	*Main engine board*	1
Ru.2.**3**	Compresseur à spirale sans huile	*Oil-free scroll compressor*	1
Ru.2.**4**	Boulon	*Bolt*	1
Ru.2.**5**	Entretoise avant	*Front spacer*	1
Ru.2.**6**	Plaque support moteur	*Engine support plate*	1
Ru.2.**7**	Courroie	*Belt*	2
Ru.2.**8**	Manchon conique	*Tapered sleeve*	1
Ru.2.**9**	Poulie à courroie	*Belt pulley*	1
Ru.2.**10**	Moteur B3	*B3 engine*	1
Ru.2.**11**	Entretoise	*brace*	1
Ru.2.**12**	Boulons	*bolts*	2
Ru.2.**13**	Bride	*Flange*	1
Ru.2.**14**	Protection amiante	*Asbestos protection*	2
Ru.2.**15**	Essemble filtre à aire	*Surface filter*	1
Ru.2.**16**	Capteur de température	*Temperature sensor*	1

Ru.3 - Assemblage du filtre à air - *Air filter assembly*

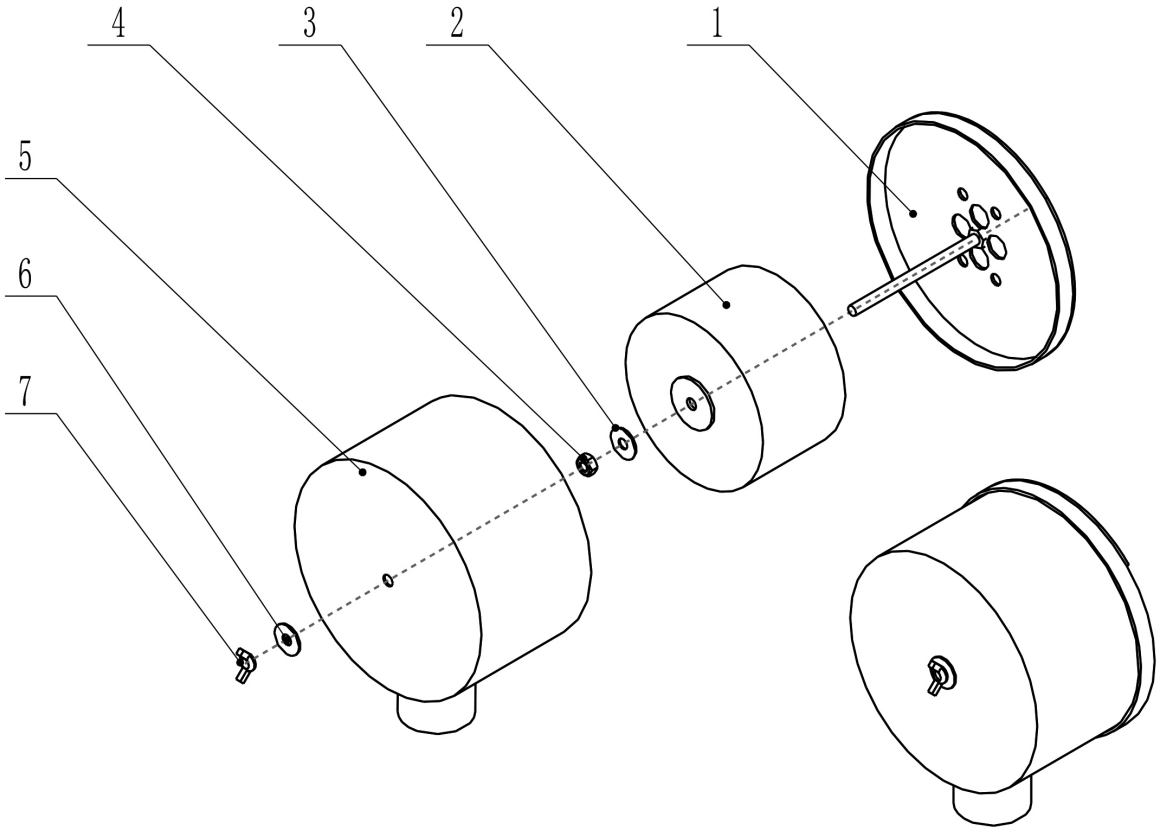

N.	Désignation	*Describe*	Qté - *Qty*
Ru.3.**1**	Couvercle du filtre	*Couvercle du filtre*	1
Ru.3.**2**	Filtre	*Filtre*	1
Ru.3.**3**	Rondelle	*Rondelle*	1
Ru.3.**4**	Ecrou	*Écrou*	1
Ru.3.**5**	Protection du filtre	*Protection du filtre*	1
Ru.3.**6**	Rondelle	*Rondelle*	1
Ru.3.**7**	Ecrou papillon	*Ecrou papillon*	1

Ru.4 - Pièces de commande électriques - *Electric control parts*

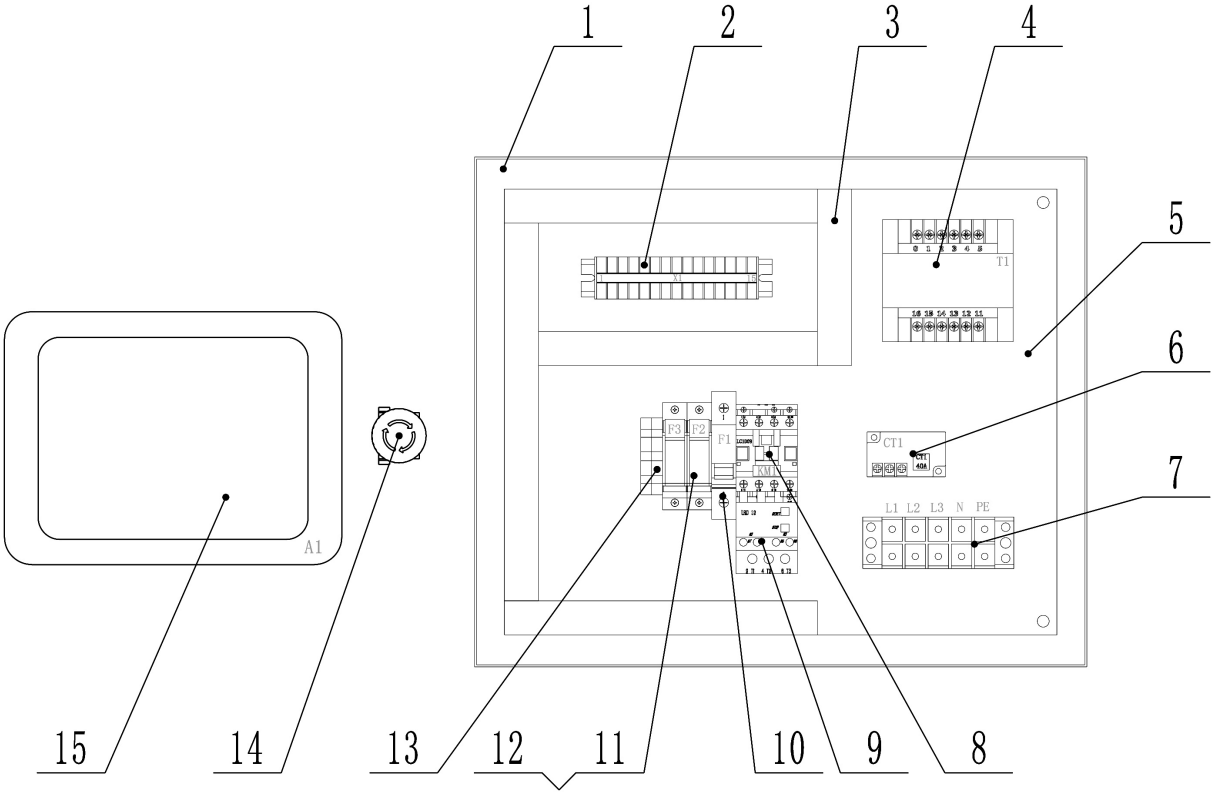

N.	Désignation	*Describe*	Qté - *Qty*
Ru.4.**1**	Coffret electrique	*Electrical box*	1
Ru.4.**2**	Bornes de câblage	*Wiring terminals*	1
Ru.4.**3**	Goulottes	*trunking*	1
Ru.4.**4**	TTransformateur	*TTransformateur*	1
Ru.4.**5**	Platine	*Platinum*	1
Ru.4.**6**	Inducteur	*Inductor*	1
Ru.4.**7**	Bornes de câblage	*Wiring terminals*	1
Ru.4.**8**	Relais	*Relay*	1
Ru.4.**9**	Relais thermique	*Thermal relay*	1
Ru.4.**10**	Disjoncteur	*breaker*	1
Ru.4.**11**	Fusible	*Fuse*	1
Ru.4.**12**	Fusible	*Fuse*	1
Ru.4.**13**	Bornes de câblage	*Wiring terminals*	1
Ru.4.**14**	Interrupteur d'arrêt d'urgence	*Emergency stop switch*	1
Ru.4.**15**	Contrôleur	*Controller*	1

Ru.5 - Pièces de tuyauterie - *Piping parts*

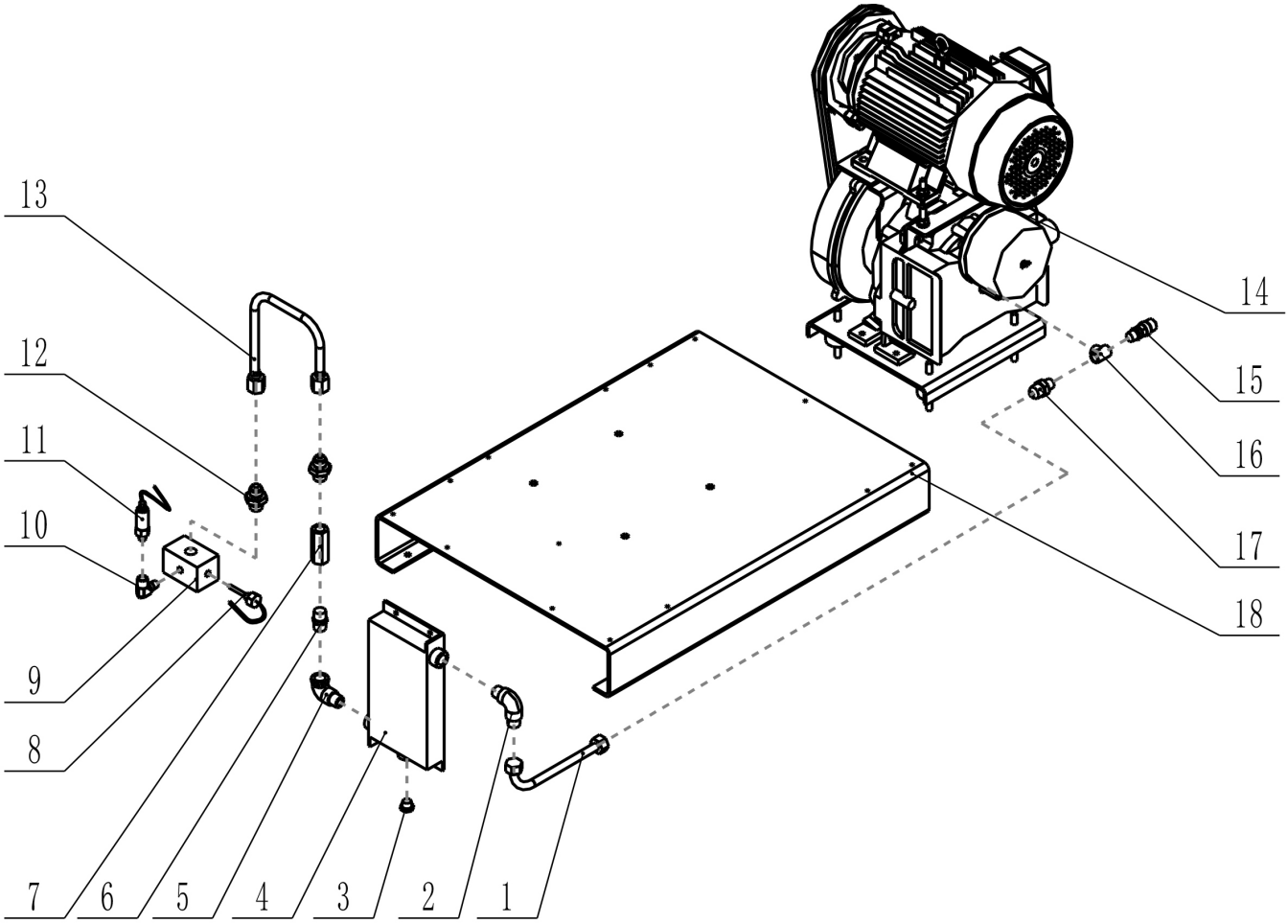

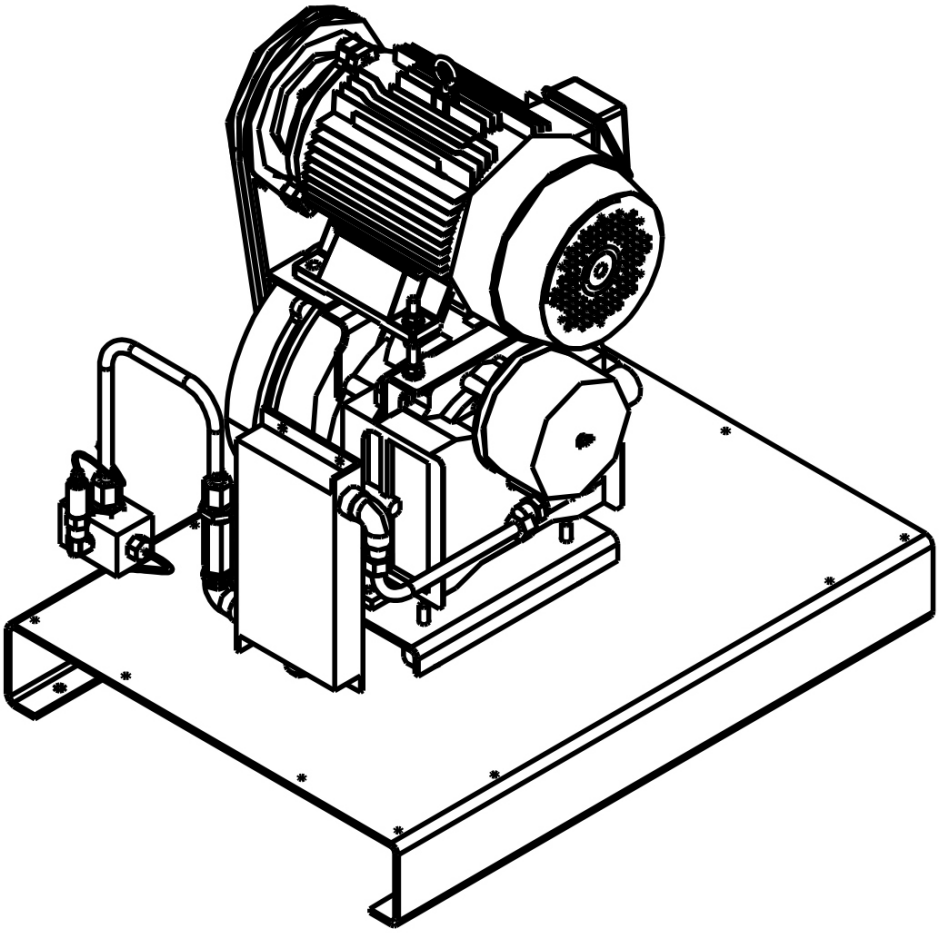

N.	Désignation	*Describe*	Qté - *Qty*
Ru.5.**1**	Tuyau métallique	*Metal pipe*	1
Ru.5.**2**	Coude	*Elbow*	1
Ru.5.**3**	Bouchon métal	*Metal cap*	1
Ru.5.**4**	Refroidisseur	*cooler*	1
Ru.5.**5**	Coude	*Elbow*	1
Ru.5.**6**	Joint de transition	*Transition seal*	1
Ru.5.**7**	Soupape	*Valve*	1
Ru.5.**8**	Capteur de température	*Temperature sensor*	1
Ru.5.**9**	Collecteur	*manifold*	1
Ru.5.**10**	Coude	*Elbow*	1
Ru.5.**11**	Capteur de pression	*Pressure sensor*	1
Ru.5.**12**	Joint de transition	*Transition seal*	2
Ru.5.**13**	Tube laiton	*Brass tube*	1
Ru.5.**14**	Masse	*Mass*	1
Ru.5.**15**	Soupape	*Valve*	1
Ru.5.**16**	Joint en T	*T-joint*	1
Ru.5.**17**	Joint de transition	*Transition seal*	1
Ru.5.**18**	Châssis	*Frame*	1

Éole
Compresseur

SAS Éole France
256 Allée fontaine de Valescure
83700 Saint-Raphaël
Tel : + 33 972 655 850

Service commercial :
contact@eolefrance.fr

Service technique - SAV :
service@eolefrance.fr

www.eolefrance.fr

Piéces-Rubis-2018