EM36150310001

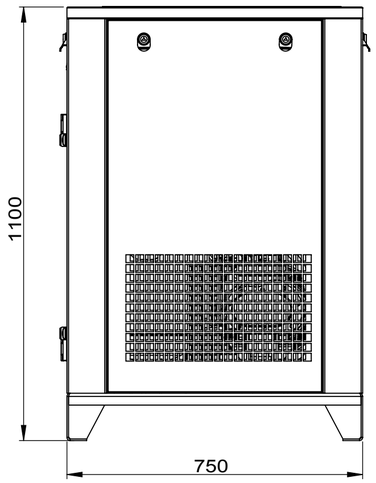

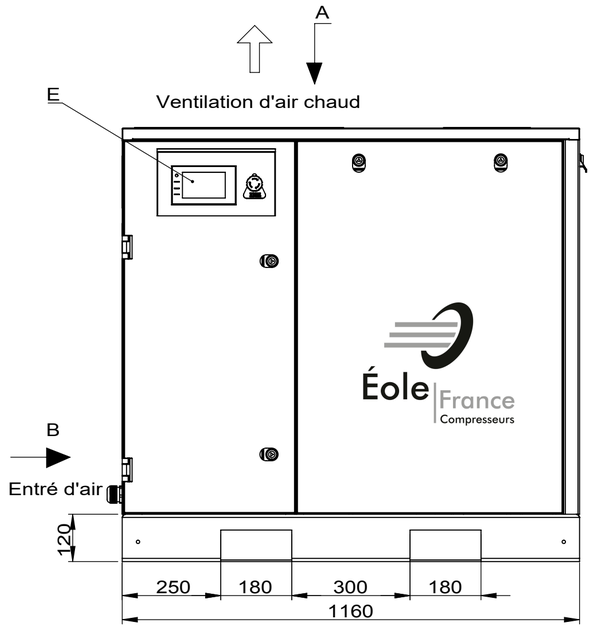

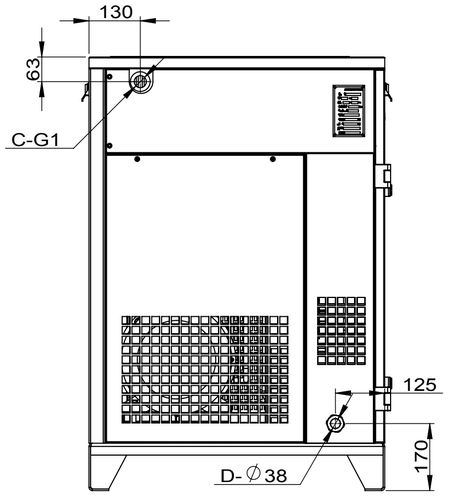

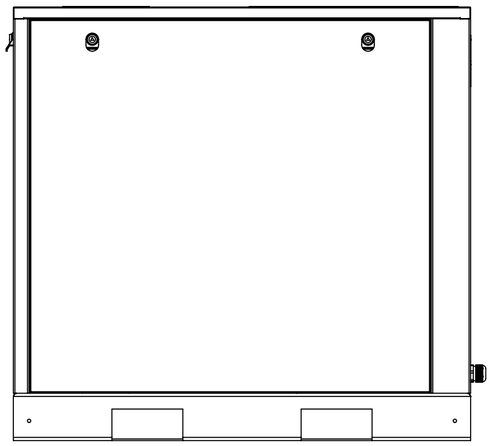

A) Ventilation d'air chaud
B) Entré d'air
C) Sortit d'air
D) Câble d'alimentation
E) Contrôleur

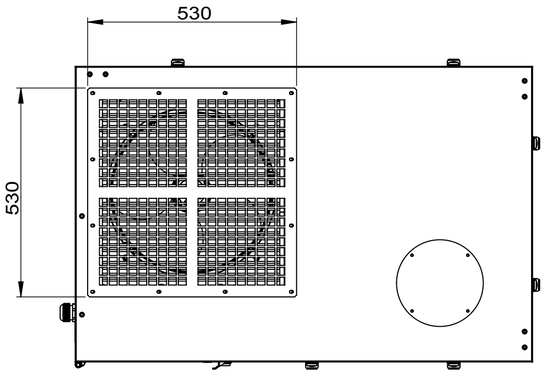

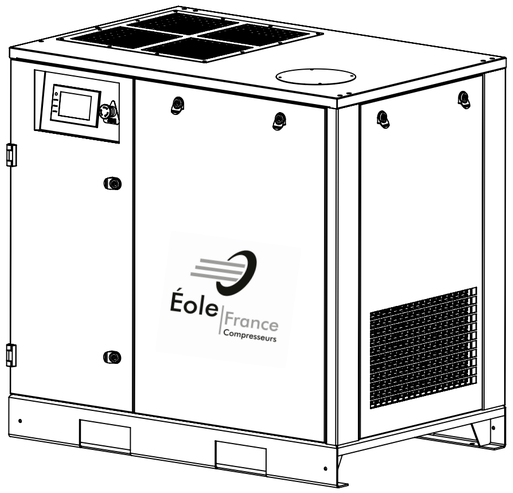

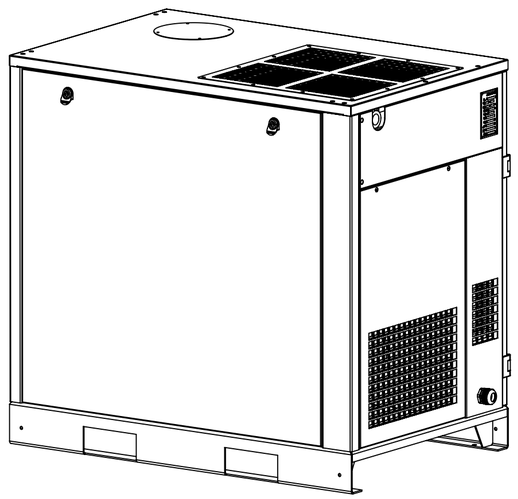

Mark	QTY	File No.	sign	Date	Constructeur					Numéro
					Éole France Compresseurs					EM36150310001
										Matériel
Designer	LXD	Versions	1.0		Trial	Product	QTY	Weight	Scale	VPM 110
Controller		Judgement								Éole MISTRAL 2.0
Check		Date	2022.07.02							